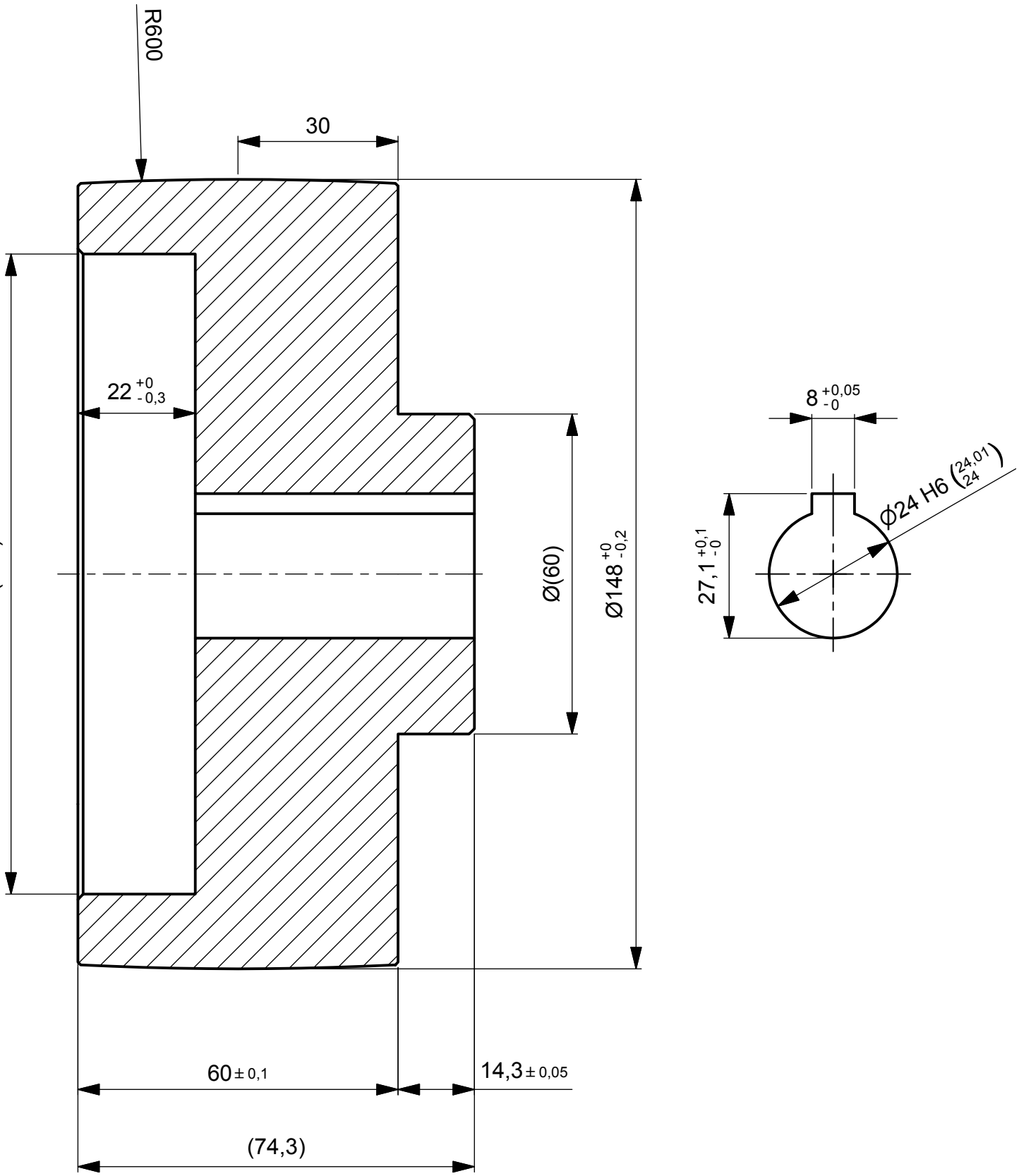

Měřítko	Hmotnost	Polotovar	Materiál jakost ČSN	Materiál rozměr ČSN	Verze
1:1	Kg		Hliníková slitina EN AW-7075		1

Datum	Kreslil	Kontroloval	Schválil	Název
14.10.2014	Vladimír Horák			HNACÍ KOLO 148 x 50 x 24

	Určeno pro	Počet listů / List č.	Číslo výkresu	Formát
HAIM				A4